NR2
Relés térmicos de sobrecarga

1. General

1.1 Certificados: CE, KEMA, EAC, RCC, UL, S-mark;
1.2 Tensión nominal: 50/60Hz, 690V;
1.3 Corrientes nominales: 0.1A~630A;
1.4 Clase de desconexión: 10A;
1.5 Versión de montaje:
a. Enchufable a contactor: NR2-11.5, 25, 36, 93,150;
b. Montaje independiente: NR2-200, 630;
1.6 Norma: IEC/EN 60947-4-1.

2. Designación de modelo

N R 2 - □

- Corriente nominal
- Número de secuencia de diseño
- Relé térmico de sobrecarga
- Código de Chint

3. Características generales

3.1 Trifásicos
3.2 Ajustes de corriente continuos
3.3 Compensación de temperatura
3.4 Indicador de disparo
3.5 Botón de prueba
3.6 Botón de desconexión
3.7 Botón de rearme manual o automático
3.8 Contacto 1NA+1NC electricamente separados

4. Características técnicas

4.1 Características de protección

Objeto	Secuencia	I/In		Duración de la prueba (Tp)	Condiciones de la prueba
Protección contra sobrecargas	1	1.05		>2 h	Conexión con relé frío
	2	1.2		⩽ 2 h	Conexión con relé caliente después de la secuencia 1
	3	1.5		⩽2 min	Conexión con relé caliente después de la secuencia 1
	4	7.2		2s<Tp⩽10s	Conexión con relé frío
Protección contra fallos de fase	5	Dos fases cualesquiera	La otra fase	>2 h	Conexión con relé frío
		1.0	0.9		
	6	1.15	0	⩽2 h	Conexión con relé caliente después de la secuencia 5

Curvas de trabajo

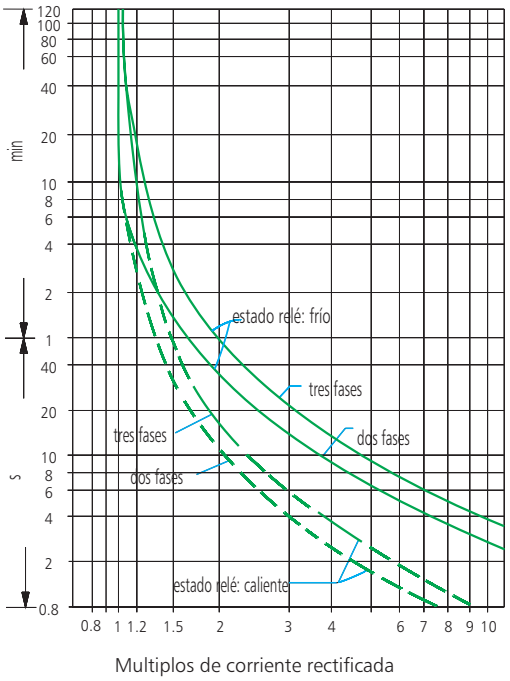

4.2 Características de los relés térmicos de sobrecarga

Modelo		NR2-11.5						
Fotografía								
Corriente base del relé (A)		13						
Función de protección contra fallos de fase		Sí						
Rearme manual y automático		Sí						
Compensación de temperatura		Sí						
Indicador de disparo		Sí						
Pulsador de prueba y desconexión		Sí						
Modo de montaje	Enchufable a contactor	Sí						
	Independiente	Sí						
Contactos auxiliares	Número de contactos	1NA+1NC						
	Corriente nominal (A) (AC-15 220Vca)	2.73						
	Corriente nominal (A) (AC-15 380Vca)	1.58						
	Corriente nominal (A) (DC-13 220Vcc)	0.2						
		Ajustes de corriente						
Corriente nominal (A)		0.1~0.16	0.16~0.25	0.25~0.40	0.40~0.63	0.63~1	1~1.6	1.25~2
Fusible de protección	aM(A)	0.25	0.5	1	1	2	2	4
	gG(A)	2	2	2	2	4	4	6

Modelo		NR2-93						
Fotografía								
Corriente base del relé (A)		93						
Función de protección contra fallos de fase		Sí						
Rearme manual y automático		Sí						
Compensación de temperatura		Sí						
Indicador de disparo		Sí						
Pulsador de prueba y desconexión		Sí						
Modo de montaje	Enchufable al contactor	Sí						
	Independiente	Sí						
Contactos auxiliares	Configuración de contactos	1NA+1NC						
	Corriente nominal (A) (AC-15 220Vca)	2.73						
	Corriente nominal (A) (AC-15 380Vca)	1.58						
	Corriente nominal (A) (DC-13 220Vcc)	0.2						
		Ajustes de corriente						
Corriente nominal (A)		23~32	30~40	37~50	48~65	55~70	63~80	80~93
Fusible de protección	aM(A)	40	40	63	63	80	80	100
	gG(A)	63	100	100	100	125	125	160

Relés térmicos

NR2-25	NR2-36
25	36
Sí	Sí
Sí	Sí
Sí	Sí
Sí	Sí
Sí	Sí
Sí	Sí
Sí	Sí
1NA+1NC	1NA+1NC
2.73	2.73
1.58	1.58
0.2	0.2
Ajustes de corriente	Ajustes de corriente

1.6~2.5	2.5~4	4~6	5.5~8	7~10	9~13	12~18	17~25	23~32	28~36
4	6	8	12	12	16	20	25	40	40
6	10	16	20	20	25	35	50	63	80

NR2-150	NR2-200	NR2-630
150	200	630
Sí	Sí	Sí
Sí	Sí	Sí
Sí	Sí	Sí
Sí	Sí	Sí
Sí	Sí	Sí
Sí	No	No
No	Sí	Sí
1NA+1NC	1NA+1NC	1NA+1NC
2.73	2.73	2.73
1.58	1.58	1.58
0.2	0.2	0.2
Ajustes de corriente	Ajustes de corriente	Ajustes de corriente

80~104	95~120	110~150	80~125	100~160	125~200	160~250	200~315	250~400	315~500	400~630
125	125	160	125	160	200	250	315	400	500	630
200	224	250	200	250	315	400	500	630	800	800

5. Dimensiones generales y de montaje (mm)

NR2-11.5

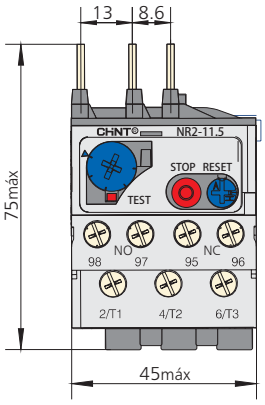

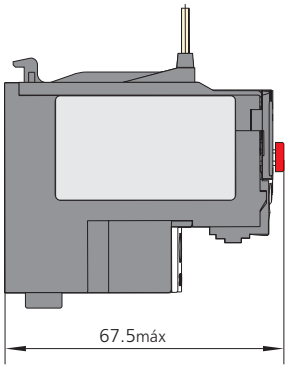

NR2-11.5 con base de montaje

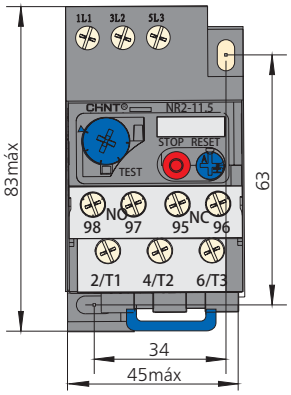

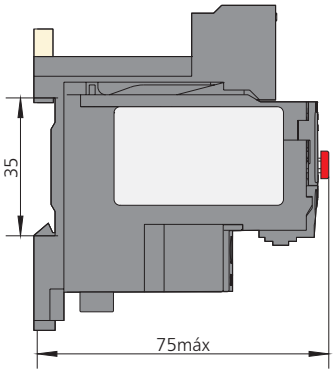

NR2-25

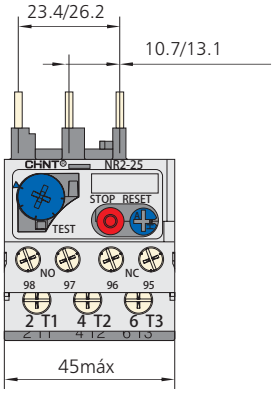

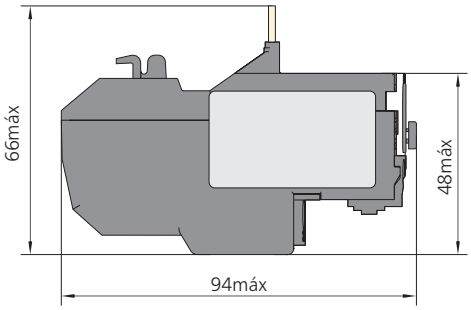

NR2-25 con base de montaje

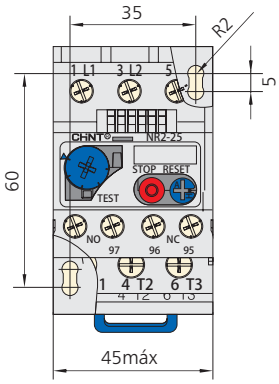

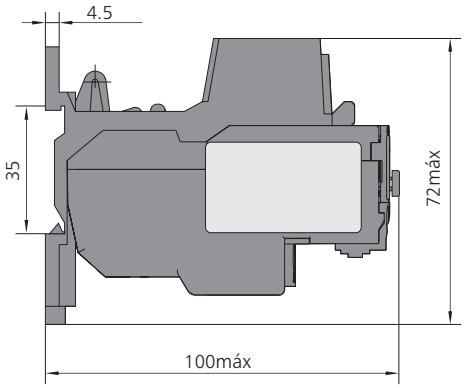

NR2-36

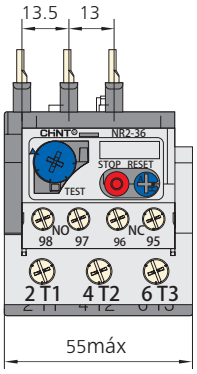

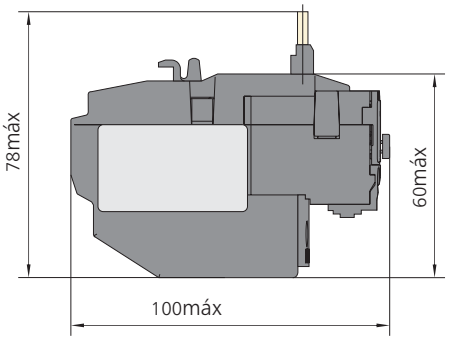

NR2-36 con base de montaje

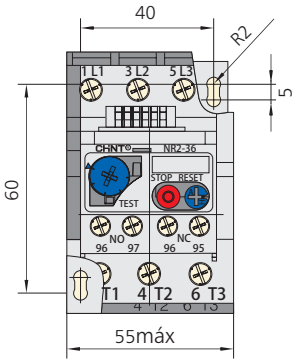

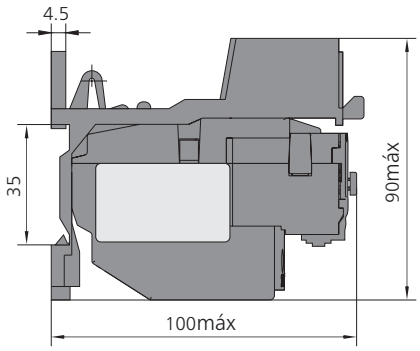

NR2-93

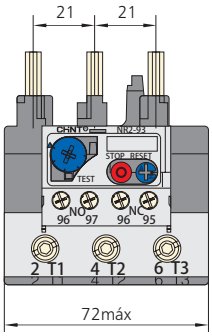

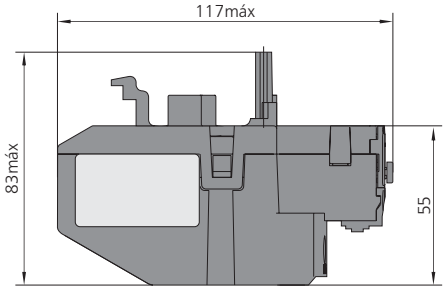

NR2-93.5 con base de montaje

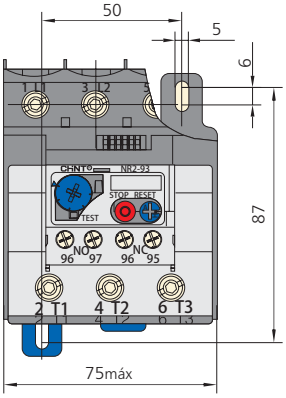

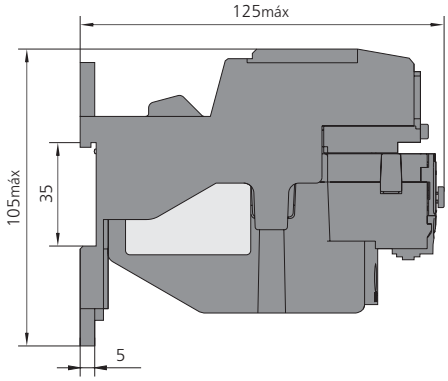

NR2-150

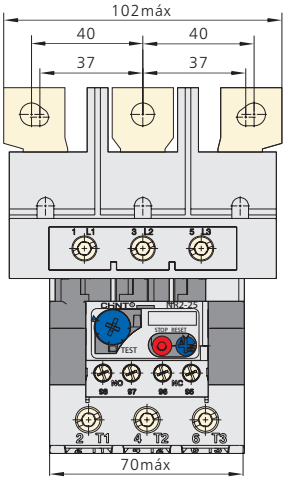

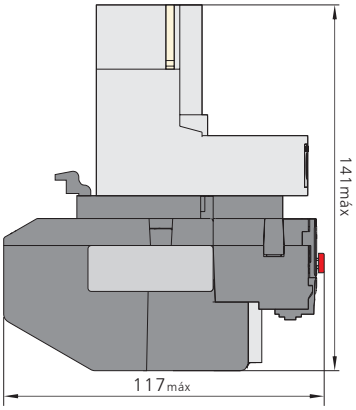

NR2-200

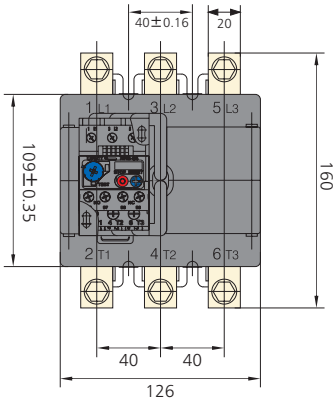

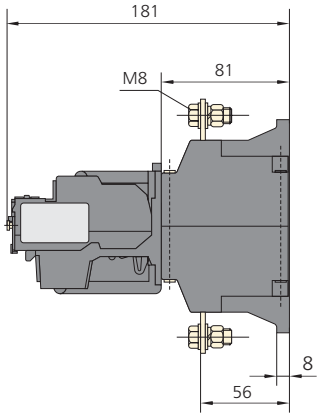

NR2-630

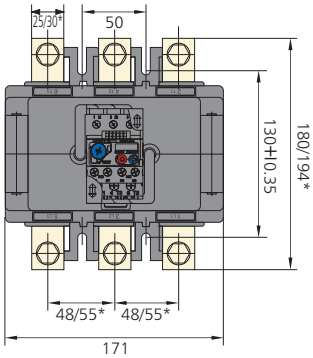

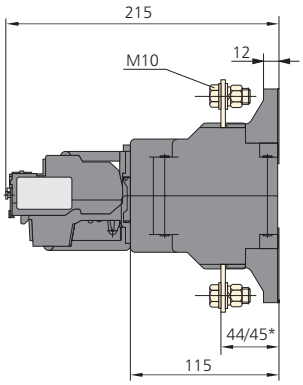

Nota: Las dimensiones indicadas con "*" son para los aparatos superiores a 400A

6. Conexiones

Características			NR2-11.5	NR2-25	NR2-36	NR2-93	NR2-150	NR2-200	NR2-630
Sección de conductor mm²	Circuito principal	Cable rígido o cable flexible	1~4	1~4	4~10	4~35	25~95	25~95	70~2×240
		Tornillos	M3.5	M4	M4	M10	M6/M8	M8	M10
	Circuito auxiliar	Cable rígido cable flexible	0.5~2.5	0.5~2.5	0.5~2.5	0.5~2.5	0.5~2.5	0.5~2.5	0.5~2.5
		Tornillos	M3.5	M3.5	M3.5	M3.5	M3.5	M3.5	M3.5

7. Accesorios

Referencia		Descripción	Aplicación
1		Base de montaje independiente para NR2-11.5	Incorporado al relé NR2-11.5 para formar un aparato de montaje independiente del contactor
2		Base de montaje independiente para NR2-25	Incorporado al relé NR2-25 para formar un aparato de montaje independiente del contactor
3		Base de montaje independiente para NR2-36	Incorporado al relé NR2-36 para formar un aparato de montaje independiente del contactor
4		Base de montaje independiente para NR2-93	Incorporado al relé NR2-93 para formar un aparato de montaje independiente del contactor

8. Selección Contactor-Relé térmico

Modelo de relé térmico	Corriente nominal (A)	Modelo de fusible RT.. recomendado		Modelo de contactor
		aM	gG	
NR2-11.5	0.1~0.16	0.25	2	NC6-09
	0.16~0.25	0.5	2	
	0.25~0.4	1	2	
	0.4~0.63	1	2	
	0.63~1	2	4	
	1~1.6	2	4	
	1.25~2	4	6	
	1.6~2.5	4	6	
	2.5~4	6	10	
	4~6	8	16	
	5.5~8	12	20	
	7~10	12	20	
	9~13	16	25	
NR2-25	0.1~0.16	0.25	2	NC1-09 NC1-12 NC1-18 NC1-25 NC1-32
	0.16~0.25	0.5	2	
	0.25~0.4	1	2	
	0.4~0.63	1	2	
	0.63~1	2	4	
	1~1.6	2	4	
	1.25~2	4	6	
	1.6~2.5	4	6	
	2.5~4	6	10	
	4~6	8	16	
	5.5~8	12	20	
	7~10	12	20	
	9~13	16	25	
	12~18	20	35	
	17~25	25	50	

Relés térmicos

Modelo de relé térmico	Corriente nominal (A)	Modelo de fusible RT16 recomendado		Modelo de contactor
		aM	gG	
NR2-36	23~32	40	63	NC1-32
	28~36	40	80	
NR2-93	23~32	40	63	NC1-40 NC1-50 NC1-65 NC1-80 NC1-95
	30~40	40	100	
	37~50	63	100	
	48~65	63	100	
	55~70	80	125	
	63~80	80	125	
	80~93	100	160	
NR2-150	80~104	125	200	NC2-115 NC2-150
	95~120	125	224	
	110~150	160	250	
NR2-200	80~125	125	200	NC2-115 NC2-150 NC2-185 NC2-225
	100~160	160	250	
	125~200	200	315	
NR2-630	160~250	250	400	NC2-185 NC2-225 NC2-265 NC2-330 NC2-400 NC2-500 NC2-630
	200~315	315	500	
	250~400	400	630	
	315~500	500	800	
	400~630	630	800	